Slipersskruv:
Kvalitét: 4,6
enligt UIC 864-1

I anläggningen förekommer
slipersskruv med D 55 mm.
Vid ny- och ombyggnation används
enbart skruv med D 44 mm.

Tillhörande material:
- underläggsplatta Ri 60N, se ritn. 20554
- underläggsplatta BV 50, se ritn. 20858.
- fjäderring, se ritn. 21055

Märkning på huvudets
översida:
A. Leverantörens
fabriksmärke
B. De två sista siffrorna
i tillverkningsåret.
C. 150 (skruvlängden).

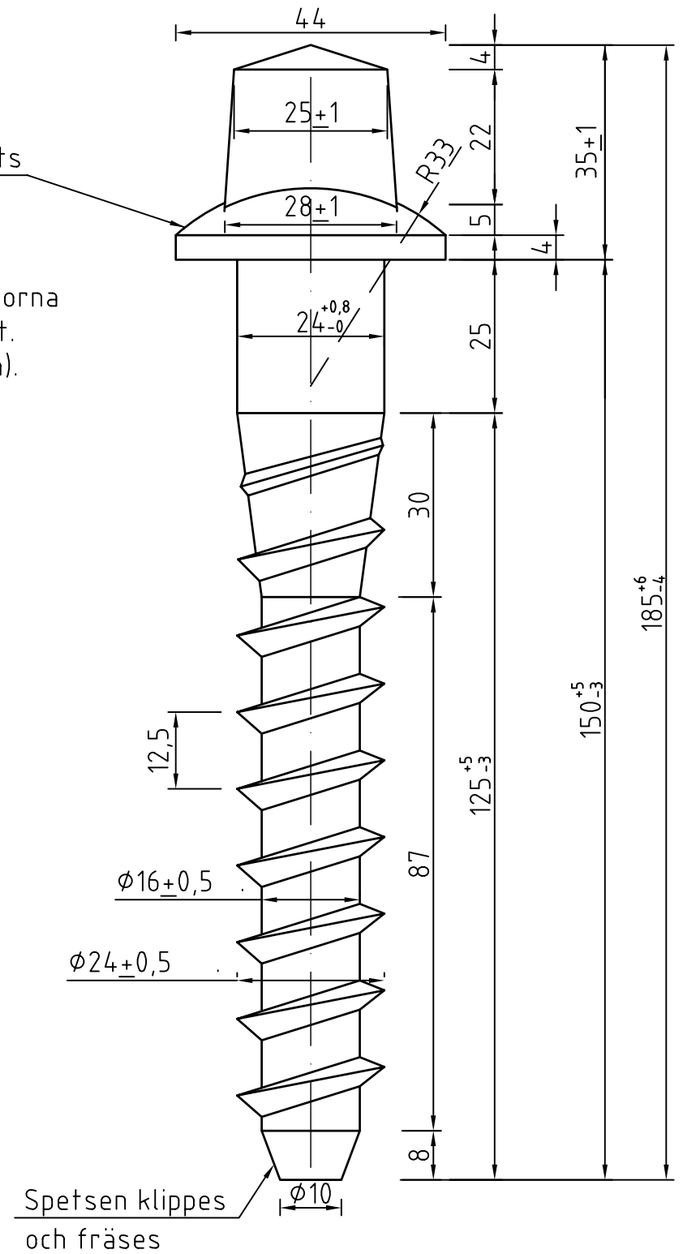

Gängform
Skala 2:1

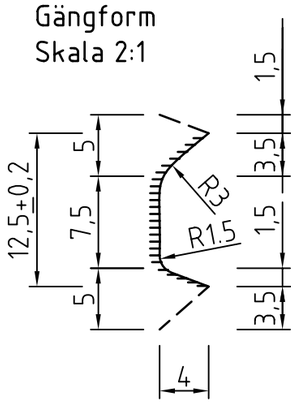

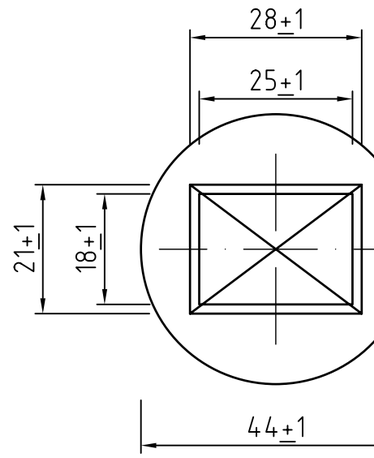

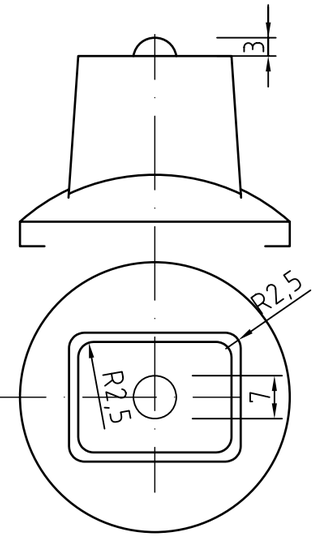

Alternativt utförande

Ersätter ritningarna G6388 och 3656

Rev litt	Antal rev	Rev datum	Rev omfattning	Verkens rev datum	Rev godkänd

Göteborgs Spårvägar
Affärsområde Banteknik
Projekteringssektionen
Rantorget 4
Box 424, 401 26 Göteborg
Telefon 031-732 10 00
Telefax 031-15 96 93

UPPRÄTTAD FÖR Göteborgs Stad Trafikkontoret

Standardritning

Slipersskruv (24x150) till underläggsplatta

HANDLÄGGARE	VERIFIERAD	HAFT DEL
Alberto Pina	PAM	

DWG-FIL	RITAD/KONSTR	NR
21056	C Tisell	

GODKÄND GÖTEBORG	SKALA	DIARIENUMMER	RITNINGSNR	REV
2006-06-01	1:1/2:1		21056	